Technischer Kundendienst

BESTELL-NR.	0339721
GERAETEBEZEICHNUNG	WASCHVOLLAUTOMAT
WARENGATTUNG	370
AUSFUEHRUNGS-NR.	001
GERAETEBESCHREIBUNG	PRIV.4005 SE BLENDE WEISS
PRIVILEG	1857
LIEFERANTEN-NR.	932203
PREIS	1299.00
KATALOG	872
GARANTIEZEIT	12
KD-SEKTOR	E
HEIM/BRINGE	HEIMSERVICE
BETREUUNG	EIGEN
KOSTENTRAEGER	EIGEN
REPARATURFAEHIG	JA

6700-451/1184

Großversandhaus Quelle, Gustav Schickedanz KG. Nachdruck nicht gestattet
Kundendienstzentralleitung Ulmenstraße 52 **Nürnberg** Änderungen vorbehalten

Bei allen Reparaturen sind die gültigen Sicherheitsvorschriften zu beachten!

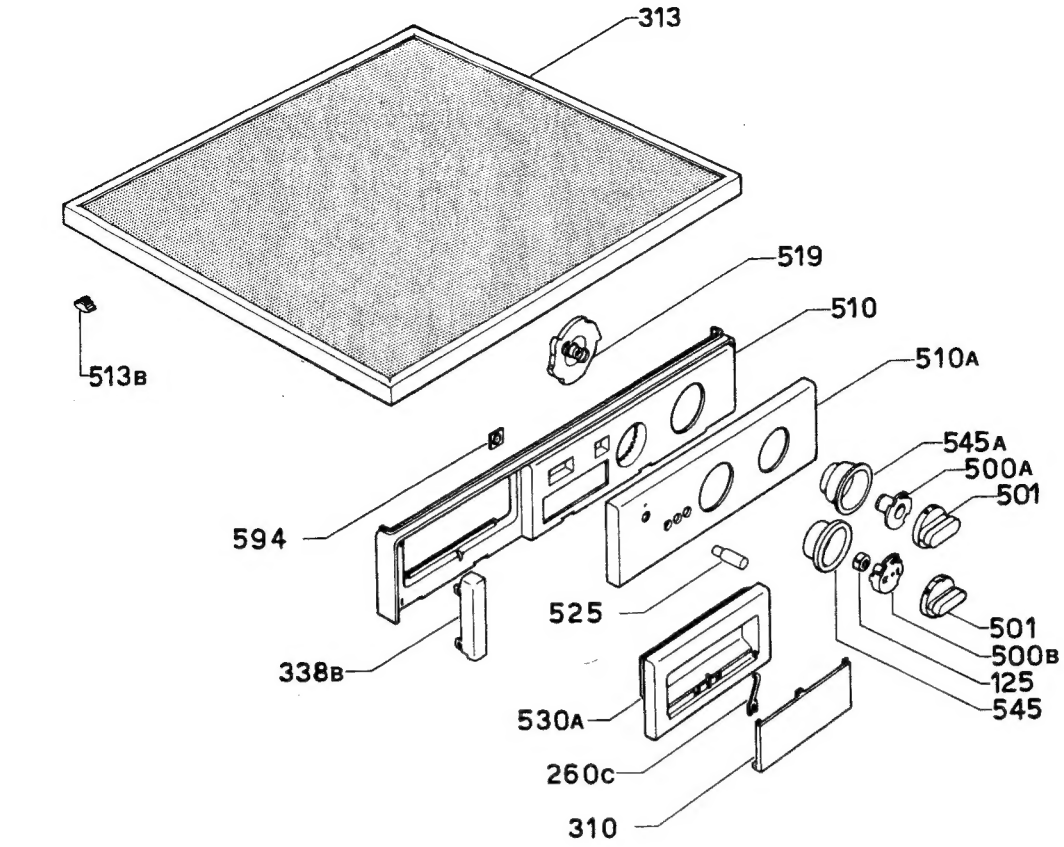
313
519
513B
510
510A
545A
500A
501
594
525
501
500B
125
545
338B
530A
260C
310

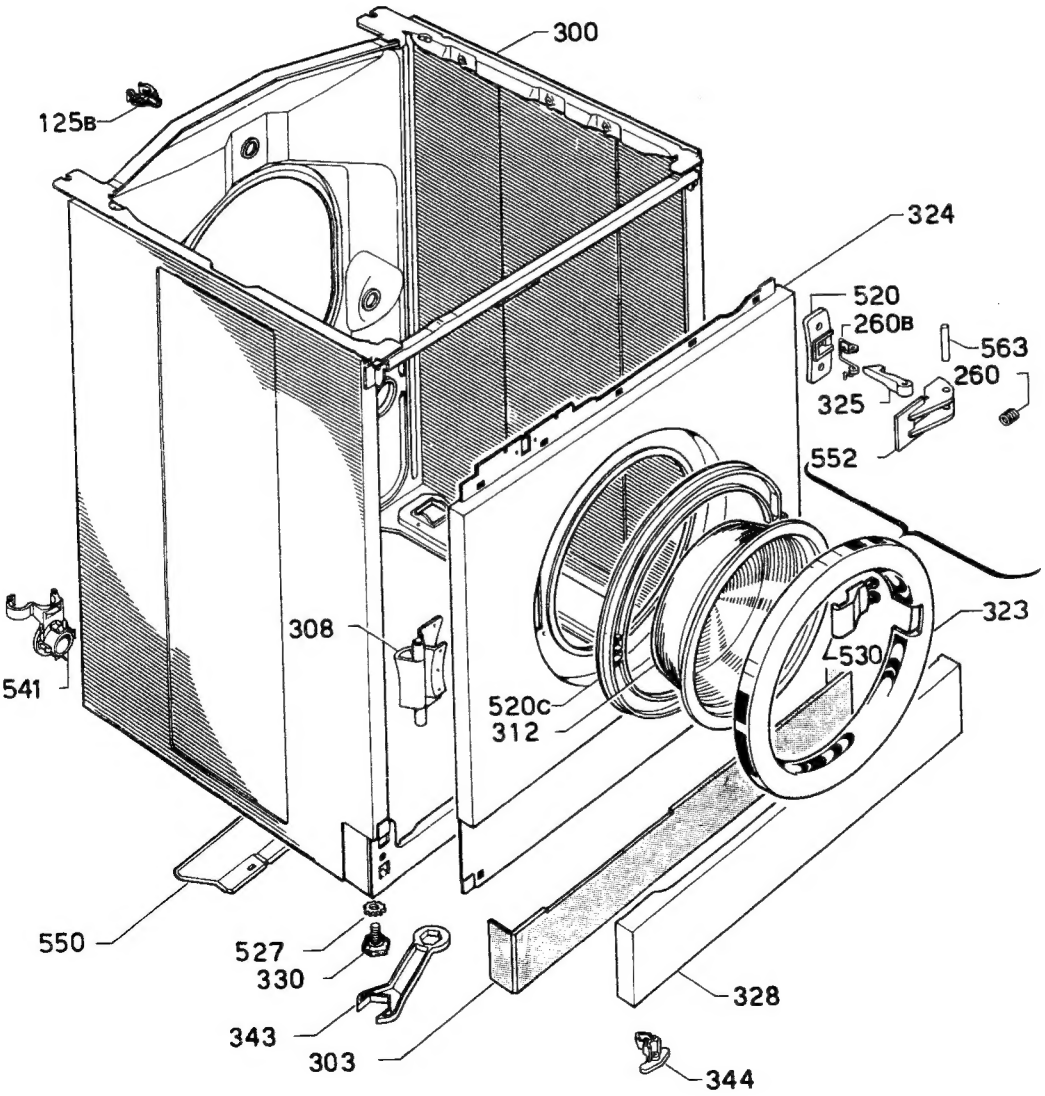
300
125B
324
520
260B
563
260
325
552
323
308
530
541
520C
312
550
527
330
343
303
328
344

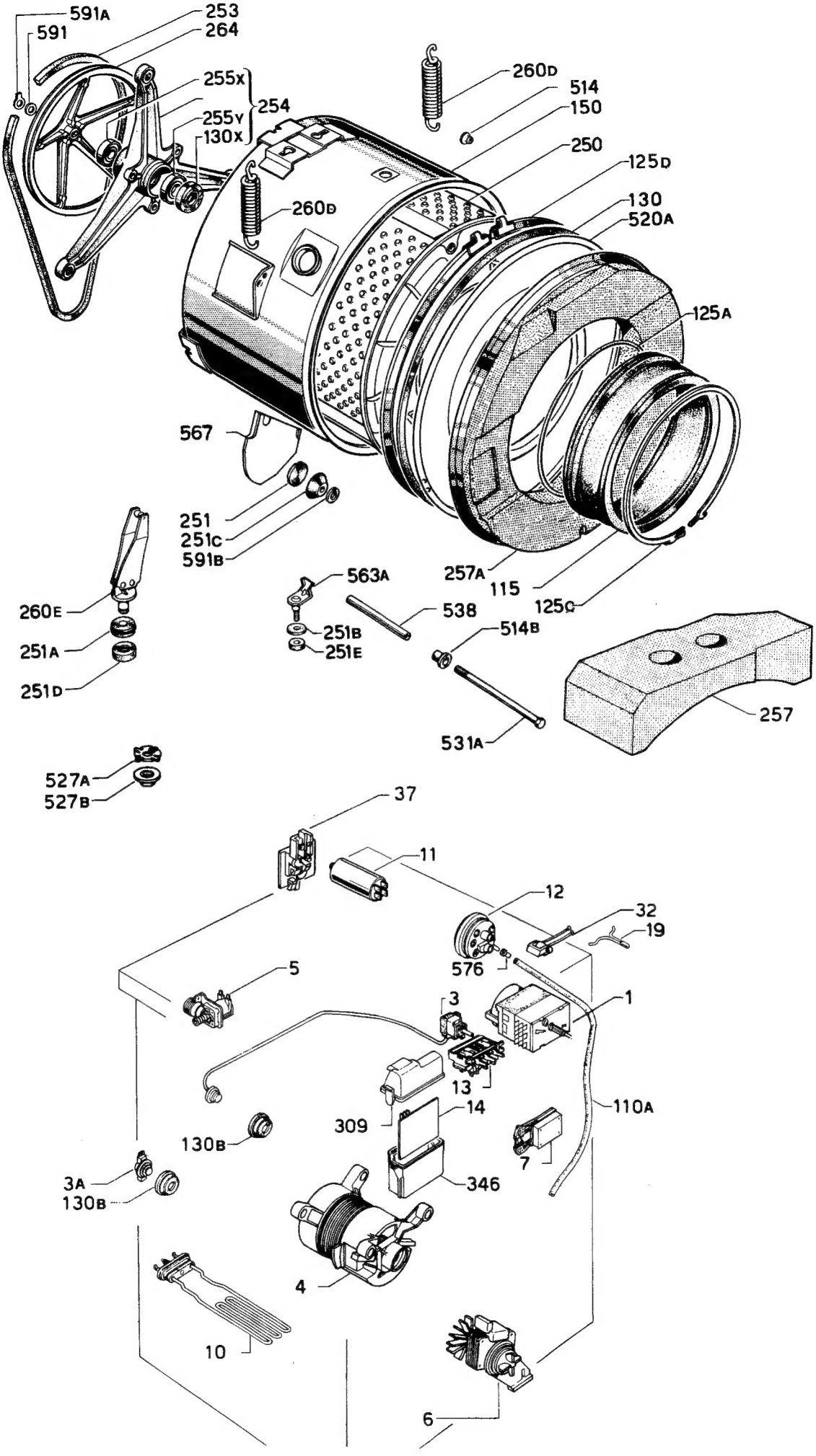
591A
591
253
264
255X
254
255Y
130X
260D
514
150
250
125D
130
520A
125A
260D
567
251
251C
591B
257A
115
125C
563A
538
251B
251E
514B
531A
257
260E
251A
251D
527A
527B
37
11
12
32
19
576
5
3
1
13
110A
14
309
130B
7
346
3A
130B
4
10
6

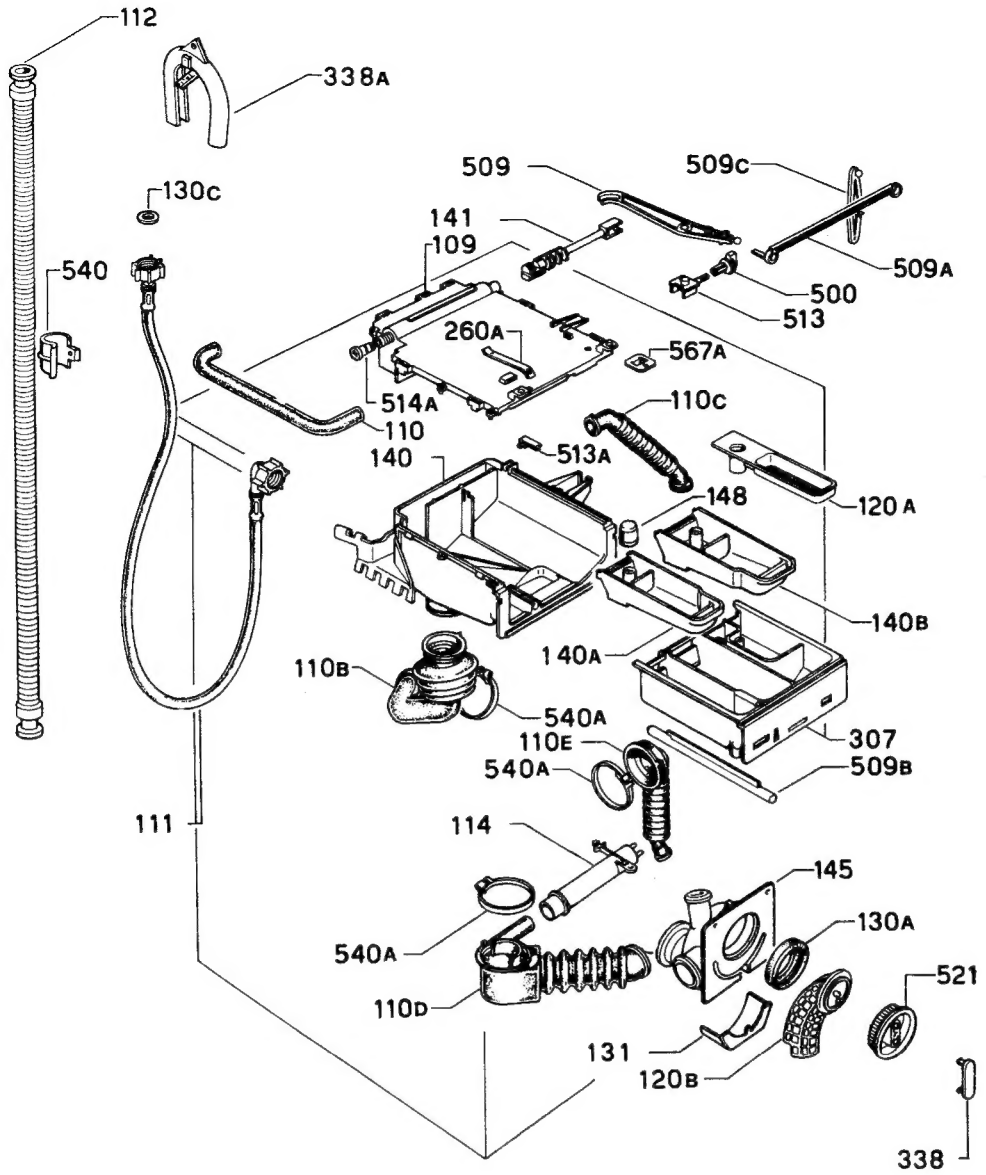

B-NR 0339721 WASCHVOLLAUTOMAT WGT 370 AUSF 001 09.04.87 SEITE 001

ZEILE	POSITION	SYM	BEZEICHNUNG	ET-NUMMER	ANZ
1	1	B	TIMER	982 677 7	001
2			TIMERMOTOR AKO	983 000 1	001
3	3	B	THERMOSTAT	933 739 5	001
4	3A		KLIXON 38/60 OEFFNER	982 681 9	001
5	4	B	MOTOR	982 700 7	001
6		A	KOHLEBUERSTE M HALTER (1ST)	982 996 1	001
7		A	STECKER AM MOTOR	982 997 9	001
8		A	STECKER AM KABELBAUM	982 998 7	001
9	5	A	MAGNETVENTIL	934 118 1	001
10	6	B	LAUGENPUMPE	981 540 8	001
11		A	WINDFLUEGEL F PUMPE	934 120 7	001
12		A	PUMPENHALTER	982 103 4	001
13		A	SIMMERRING 4,5 X 10 X 7	982 104 2	001
14		A	PUMPENFLUEGEL	982 105 9	001
15	7	A	TUERVERRIEGELUNG	982 680 1	001
16	10		HEIZKOERPER	982 354 3	001
17	11	A	ENSTOERKOND.MIT VDE-PRUEFZEICHEN	606 105 5	001
18	12		NIVEAUSCHALTER DREIFACH	982 678 5	001
19	13		TASTENSCHALTER 6 FACH	982 679 3	001
20	14	B	MOTORELEKTRONIK	982 699 1	001
21	19	A	KONTROLLAMPE	622 014 9	001
22	32	A	SUMMER	982 995 3	001
23	37		NETZANSCHLUSSKLEMME	981 328 8	001
24	109		DECKEL F KAMMER	980 754 6	001
25	110		SCHLAUCH VENTIL/KAMMER	934 038 1	001
26	110A		NIVEAUSCHLAUCH INNENMASS 9MM	982 231 3	001
27	110B		SCHLAUCH-KAMMER/BOTTICH	982 994 6	001
28	110C		KONDENSSCHLAUCH	934 047 2	001
29	110D		SCHLAUCH-BOTTICH/FLUSENSIEB	982 992 0	001
30	110E		ZIRKULIERUNGSSCHLAUCH	982 993 8	001

ZEILE	POSITION	SYM	BEZEICHNUNG	ET-NUMMER	ANZ
31	111	A	WASSERZULAUFSCHL.1WINKEL/1GERADE	696 452 2	001
32	112		ABLAUFSCHLAUCH 2 METER	980 792 6	001
33	114		LUFTFALLE	982 991 2	001
34	115		FALTENBALG FA.ILPEA	981 514 3	001
35	120A	A	EINSATZ F WEICHSPUELKAMMER	934 048 0	001
36	120B		FLUSENSIEB	981 534 1	001
37	125		RUECKDREHSICHERUNG F THERMOSTAT	934 805 3	001
38	125A	A	FALTENBALGBEFESTIGUNG A BOTTICH	621 957 0	001
39	125B	A	HALTER F ABLAUFSCHLAUCH	934 000 1	001
40	125C	A	FALTENBALGSICHERUNG AM GEHAEUSE	934 034 0	001
41	125D		SPANNRING F BOTTICH	934 029 0	001
42	130	A	DICHTUNG F BOTTICH	934 030 8	001
43	130A		DICHTUNG F FLUSENSIEB	981 533 3	001
44	130B	A	DICHTUNG FUER KLIXON	603 981 2	002
45	130C	A	REDUZIERSCHEIBE	930 092 2	001
46		A	SIEB FUER ZULAUFSCHLAUCH	603 974 7	001
47	130X		SIMMERING M LAGERDICHTUNG	982 989 6	001
48	131	A	WASSERFUEHRUNG	981 962 4	001
49	140		WASCHMITTELKAMMER	980 753 8	001
50	140A		KAMMER FLUESS WASCHMITTEL VORWAE	980 313 1	001
51	140B		KAMMER FLUESS WASCHMITTEL HAUPTW	980 314 9	001
52	141	A	STRAHLROHR	934 042 3	001
53	145		FLUSENSIEBGEHAEUSE	981 959 0	001
54	148		KAMMER FLUESS WASCHMITTEL VORWAE	980 313 1	001
55	150	B	LAUGENBOTTICH	982 696 7	001
56	250	B	WASCHTROMMEL	982 697 5	001
57		B	TROMMELKREUZ	982 698 3	001
58	251		BREMSBELAG	934 448 2	004
59	251A		HALTER F STOSSDAEMPFER	934 119 9	002
60	251B		HEIZUNGSHALTER	981 295 9	001
61	251C		STOSSDAEMPFERBACKEN	982 568 8	004
62	251D		HALTER F STOSSDAEMPFER	934 119 9	002
63	251E		HEIZUNGSHALTER	981 295 9	001
64	253		POLY-V RIEMEN 1200 J 4	982 693 4	001
65	254	B	HAUPTLAGER,KOMPL	982 695 9	001
66	255X		KUGELLAGER 6206 ZZ	982 357 6	001
67	255Y		KUGELLAGER 6207 ZZ	982 358 4	001
68	257	A	GEWICHT,OBEN	982 669 4	001
69	257A	C	GEWICHT,VORNE	983 723 8	001
70	260	A	FEDER+BOLZEN F TUERVERSCHLUSS	982 238 8	001
71	260A	A	FEDER+RASTE F DECKEL	980 755 3	001
72	260B	A	FEDERN+BOLZEN F.TUERVERSCHLUSS	932 100 1	001
73	260C	A	FEDER F KLAPPE	934 810 3	001
74	260D		FEDER F BOTTICH	934 025 8	002
75	260E		STOSSDAEMPFER	982 676 9	002
76	264		TROMMELANTRIEBSRAD	982 694 2	001
77	300	C	GEHAEUSE	982 660 3	001
78	303	A	SOCKELBLENDE	934 797 2	001
79	307		SCHUBLADE F KAMMER	980 752 0	001
80	308		SCHARNIER	934 792 3	001
81	309	A	ABDECKUNG F ELEKTRONIK	982 684 3	001
82	310	A	KLAPPE F GRIFFSCHALE	982 668 6	001
83	312		GLAS F TUERRAHMEN	934 005 0	001
			ERSETZT ET-NR. 934 793 1		
84	313	B	GEHAEUSEABDECKUNG WEISS	981 637 2	001
85	323		TUERRAHMEN	963 079 9	001
86	324	C	VORDERWAND	982 661 1	001
87	325	A	SCHLIESSNASE	932 101 9	001
88	328	A	FRONTBLENDE	934 795 6	001
89	330		SCHRAUBFUSS M KLAMMER	934 583 6	004
90	338		KNEBEL F VERSCHLUSSKAPPE	981 961 6	001
91	338A	A	BOGEN F ABLAUFSCHLAUCH	980 979 9	001
92	338B	A	ECKSTUECK F BLENDE	981 642 2	001
93	343	A	SCHLUESSEL F FLUSENSIEB	934 124 9	001
94	344	A	HALTER F FRONTBLENDE	934 796 4	001
95	346	A	GEHAEUSE F ELEKTRONIK	982 683 5	001
96	500		ZENTRIERUNG	934 046 4	001
97	500A	A	RUECKDREHSICHERUNG	934 018 3	001
98	500B		RUECKDREHSICHERUNG F THERMOSTAT	934 805 3	001
99	501		KNEBEL	963 084 9	001
100	509	A	HEBEL	934 043 1	001
101	509A	A	VERBINDUNGSSTEG	934 045 6	001
102	509B	A	FUEHRUNGSSTEG F SCHUBLADE	934 052 2	001
103	509C	A	RASTE	934 044 9	001
104	510	A	UNTERTEIL F BLENDE	982 663 7	001
105	510A	C	BEDIENUNGSBLENDE	982 664 5	001
106	513		ZENTRIERUNG	934 046 4	001
107	513A	A	FEDER+RASTE F DECKEL	980 755 3	001
108	513B	A	KLEMMSTUECK F ABDECKUNG	983 960 6	002
109	514		FEDEREINLAGE	934 026 6	002

ZEILE	POSITION	SYM	BEZEICHNUNG	ET-NUMMER	ANZ
110	514A		DECKEL F KAMMER	980 754 6	001
111	514B	A	GUMMILAGER F MOTOR	933 615 7	004
112	519		EINSPUELRAD	982 662 9	001
113	520	A	FUEHRUNG F SCHLOSSHAKEN	622 019 8	001
114	520A	B	LAUGENBOTTICHABDECKUNG	934 848 3	001
115	520C	A	ABDECKUNG F TUERRAHMEN	934 004 3	001
116	521		VERSCHLUSSKAPPE F FLUSENSIEB	981 960 8	001
117	525	A	DRUCKTASTE	981 643 0	001
118	527		SCHRAUBFUSS M KLAMMER	934 583 6	001
119	527A+B		SICHERUNGSRING	983 664 4	002
120	530		TUERGRIFF	981 943 4	001
121	530A	A	GRIFFSCHALE F KAMMER	982 690 0	001
122	531A+538	A	SCHRAUBE+HUELSE F MOTOR	934 037 3	002
123	540	A	HALTER F ABLAUFSCHLAUCH	934 000 1	001
124	540A		SCHLAUCHKLEMME(KUNSTSTOFF)	982 990 4	001
125	541	A	DURCHFUEHRUNG F ABLAUFSCHLAUCH	934 122 3	001
126	545		TEMPERATURANZEIGE	982 665 2	001
127	545A		PROGRAMMANZEIGE	982 666 0	001
128	550	A	SPRITZSCHUTZ	934 798 0	001
129	552	A	HALTER F SCHLIESSNASE	934 117 3	001
130	563	A	FEDERN+BOLZEN F.TUERVERSCHLUSS	932 100 1	001
131	563A		HEIZUNGSHALTER	981 295 9	001
132	567	A	SCHEIBE F STOSSDAEMPFER	932 133 2	002
133	567A	A	HALTER F WASCHMITTELKAMMER	980 993 0	002
134	576	A	REDUZIERUNG F NIVEAUSCHLAUCH	982 230 5	001
135	591B		STOSSDAEMPFERBACKEN	982 568 8	004
136	594	A	LINSE F LAMPE	934 021 7	001
137					
138			ERSATZTEILE OHNE ABBILDUNG		
139					
140		A	ABDECKBLECH	933 061 4	001
141		C	RUECKWAND	934 121 5	001
142		A	HALTER F ZU-U ABLAUFSCHLAUCH	934 123 1	001
143			TRANSPORTSICHERUNG 8+10MM INNEN	980 116 8	001

ENDE

STROMLAUFPLAN

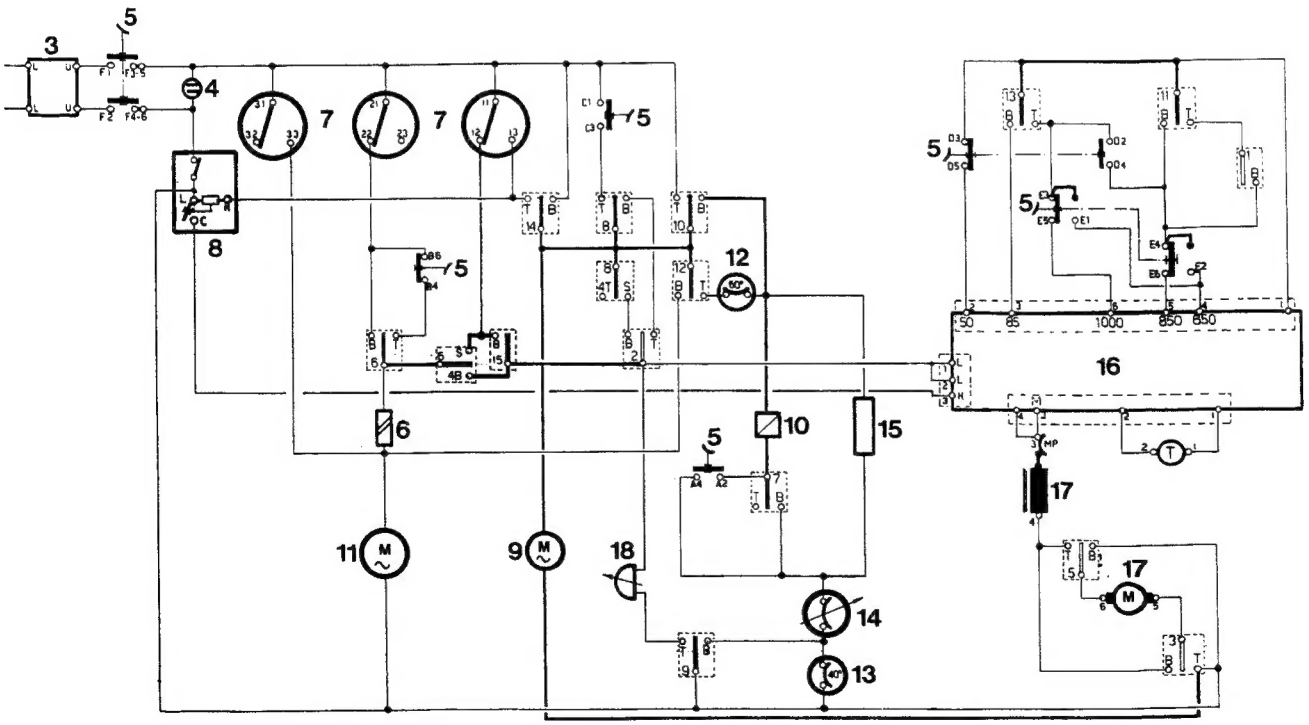

		SCHALTKONTAKTE																								ZEITKONTAKTE							PROGRAMMABLAUF	IMPULS	
		6S	6	6	7	7	8	8	8	8	9	9	10	10	11	11	12	12	13	13	14	14	15	1	2	2	3	3	5	5			
		6	B	T	B	T	4T	S	B	T	B	T	B	T	B	T	B	T	B	T	B	T	B	B	B	T	B	T	B	T			
1	A																														WE-NI-HZ-RN	V+2'	VOR-WÄSCHE
2																															AP-RS	2'	
3	B																														WE-NI-HZ-RN	V+18'	HAUPT-WÄSCHE
4																															HZ-RS	V+2'	
5																															RN	12'	
6																															RS	2'	
7																															RN	8'	
8	C																														RS(WE-NI-HZ)	(V)+2'	
9																															WE-NII-RN	2'	
10																															AP-LL	2'	
11	D																														WE-NII-RN	V+4'	1.SPÜL-GANG
12																															AP-LL-KS	2'	
13																															WE-NI	V+6'	2.SPÜL-GANG
14																															WE-NII-RN	2'	
15																															AP-LL-KS	2'	
16	F																														WE-NI-RN	V+2'	3.SPÜL-GANG
17																															AP-LL-KS	2'	
18																															WE-WM-NII-RN	V+4'	4.SPÜL-GANG
19	G																														AP-LL-KS	2'	
20																															AP-SN	2'	END-SCHLEUDERN
21																															AP-SN	2'	
22																															RN-LL	2'	
23																															RS-SUMMER	2'	
24																															STOP		
25	H																														WE-NI-RN	V+2'	VOR-WÄSCHE
26																															AP-RS	2'	
27	J																														WE-NI-HZ-RS	V+18'	HAUPT-WÄSCHE
28																															HZ-RS	V+2'	
29																															RN	16'	
30	K																														RS(WE-NI-HZ)	(V)+2'	
31																															WE-NII-RN	2'	
32																															AP	2'	
33																															WE-NII-RS	V+2'	1.SPÜL-GANG
34																															AP	2'	
35																															WE-NII-RS	V+2'	2.SPÜL-GANG
36																															AP	2'	
37																															WE-NII-RS-WM	V+2'	3.SPÜL-GANG
38																															STOP		
39																															AP-LL-KS	2'	KURZ-SCHLEUDERN
40																															AP-LL	2'	
41																															RS-SUMMER	2'	
42																															STOP		
43	L																														WE-NII-HZ-RS	V+14'	VOR-WÄSCHE
44																															AP	2'	
45	M																														WE-NII	V+6"	HAUPT-WÄSCHE
46																															HZ-RS	V+2'	
47																															RS	2'	
48																																2'	
49	N																														RS(WE-NII-HZ)	8'	
50																															AP	2'	
51																															WE-NII-RS	V+2'	1.SPÜL-GANG
52																															AP	2'	
53																															WE-NII-RS	V2'	2.SPÜL-GANG
54																															AP	2'	
55	P																														WE-NII-RS-WM	V+2'	3.SPÜL-GANG
56																															STOP		
57	Q																														AP-LL-KS	2'	KURZ-SCHLEUDERN
58	R																														AP	2'	
59																															RS-SUMMER	2'	
60																															STOP		

TIMERPOSITION		PROGRAMMEINSTELLUNG
	1	NIVEAU I
	2	NIVEAU II
	3	NIVEAU II
	4	THERMOSTOP
	5	THERMOSTOP
	6	LINKSLAUF
	7	REVERSIEREN SCHONGANG
	8	REVERSIEREN NORMALGANG
	9	STOP ÜBERBRÜCKUNG
	10	HEIZUNG
	11	SUMMER
	12	HEIZUNG
	13	TIMERMOTOR DIREKT
	14	SCHLEUDERN
	15	KURZSCHLEUDERN
	16	ABPUMPEN
	17	HEIZUNG
	18	LINKSLAUF
	19	SCHLEUDERN
	20	STOP ÜBERBRÜCKUNG
	21	TIMERMOTOR ÜBER NIEAU
	22	SCHLEUDERN
	23	KURZSCHLEUDERN
	24	REVERSIEREN SCHONGANG
	25	REVERSIEREN NORMALGANG
	26	MOTOR
	27	MOTOR
	28	MOTOR
	29	MOTOR

AP ABPUMPEN
HZ HEIZEN
KS KURZSCHLEUDERN
LL LINKSLAUF
NI NIVEAU I
NII NIVEAU II
RN REVERSIEREN NORMALGANG
RS " SCHONGANG
SN SCHLEUDERN
V VARIABLE ZEIT
WM WEICHSPÜLMITTEL
WE WASSEREINLAUF
ZEITKONTAKT 1-60=240"

VERDRAHTUNGSPLAN

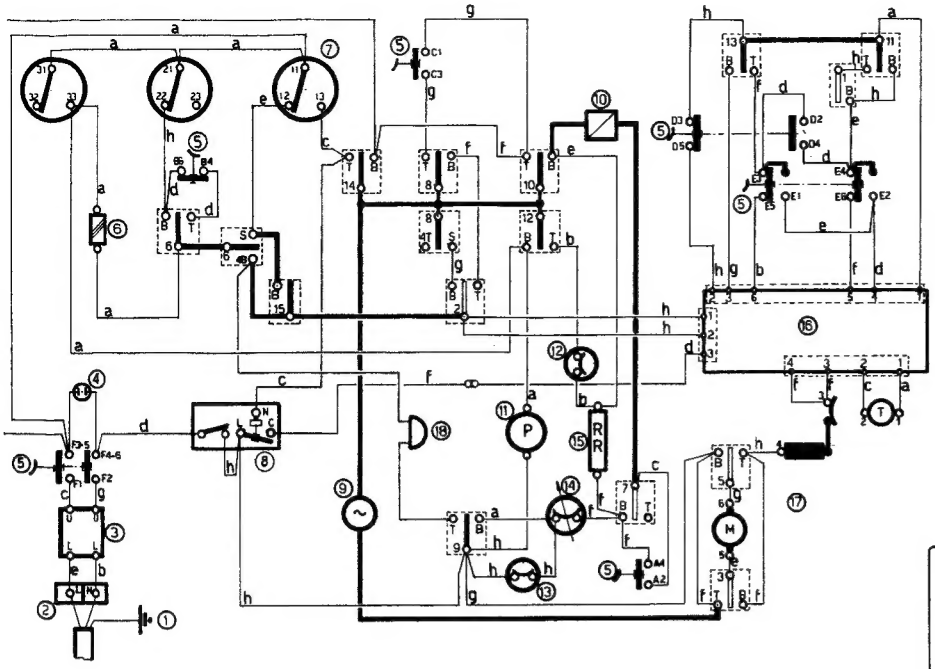

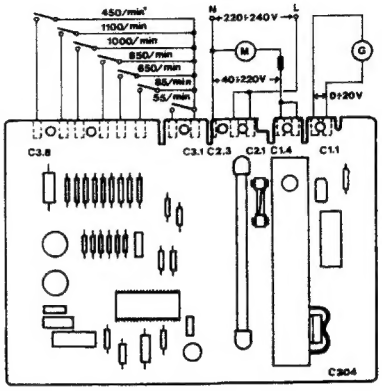

1	ERDUNG	10	THERMOSTOP EINRICHT.
2	KLEMMLEISTE	11	PUMPE
3	FUNKENTSTÖRFILTER	12	THERMOSTAT 60°
4	KONTROLLAMPE	13	" 40°
5	TASTENSCHALTER	14	REGELBARER THERMOSTAT
6	WASSERVENTIL	15	HEIZUNG
7	DRUCKREGLER	16	MOTOR STEUERUNG
8	TÜRVERRIEGELUNG	17	MOTOR
9	P.G.S. MOTOR	18	AKUSTISCHER MELDER

a	ROSA
b	BLAU
c	VIOLETT
d	ORANGE
e	BRAUN
f	GRAU
g	WEISS
h	SCHWARZ